Exact12, 8xM12, 5 pol.

rückseitige Federkraftklemmen

5-polig
rückseitiger Anschluss
Federkraftklemmen
mit LED für digitale PNP-Signale 24 V DC
Das Material der Gehäuse ist aus Kunststoff und hat eine gute Chemikalien- und Ölbeständigkeit.
Beim Einsatz aggressiver Medien ist die Materialbeständigkeit applikationsbezogen zu überprüfen. Nähere Details auf Anfrage.
Flachdichtung im Lieferumfang

Link zum Produkt

Abbildungen

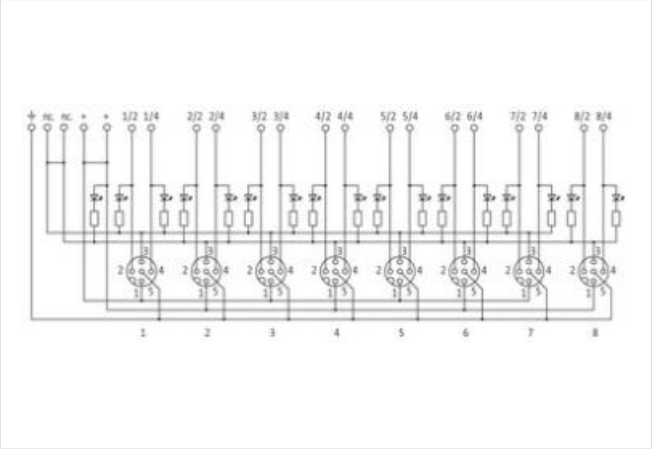

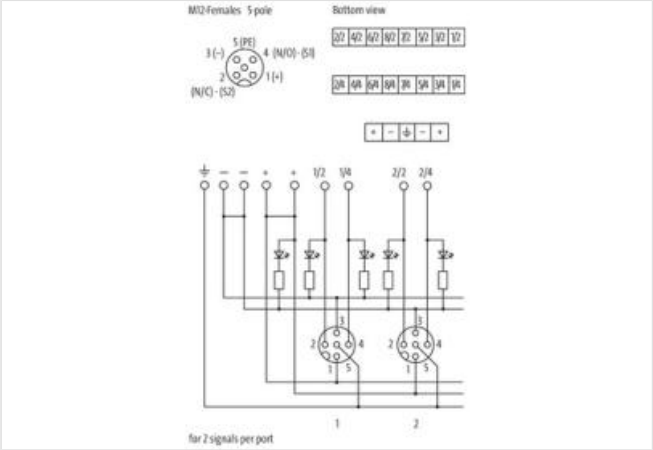

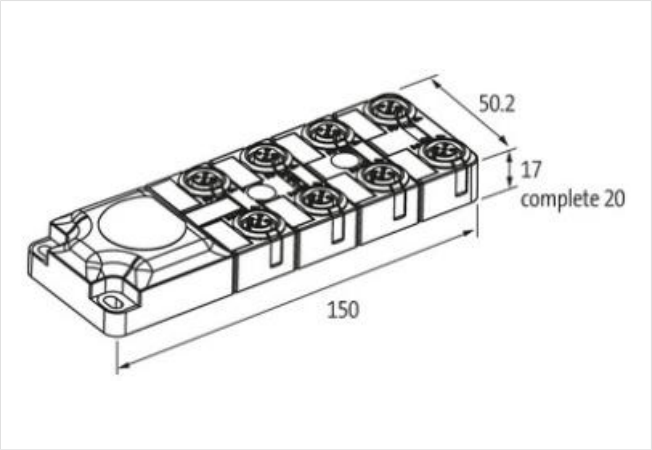

Abbildung stellvertretend

Kaufmännische Daten

ECLASS-6.0	27143423

Die in diesem Produkt-PDF enthaltenen Angaben wurden mit der größtmöglichen Sorgfalt erarbeitet.
Für Richtigkeit, Vollständigkeit und Aktualität ist die Haftung auf grobes Verschulden begrenzt. Stand: 24.04.2024

ECLASS-6.1	27279219
ECLASS-7.0	27279219
ECLASS-8.0	27279219
ECLASS-9.0	27440108
ECLASS-10.1	27440111
ECLASS-11.1	27440111
ECLASS-12.0	27440111
ETIM-5.0	EC002585
GTIN	4048879311823
Verpackungseinheit	1
Zolltarifnummer	85369010
Elektrische Daten | Versorgung	
Betriebsspannung DC	24 V
Betriebsstrom je Kontakt max.	4 A
Summenstrom bei 1-facher Stromeinspeisung max.	8 A
Summenstrom bei 2-facher Stromeinspeisung max.	16 A
Geräteschutz | Elektrisch	
Schutzart (EN IEC 60529)	IP65, IP67
Geräteschutz | Medien	
Flammbeständigkeit	schwer entflammbar
Mechanische Daten | Materialdaten	
Material Gehäuse	Kunststoff
Umgebungseigenschaften | Klimatisch	
Betriebstemperatur min.	-20 °C
Betriebstemperatur max.	70 °C
Anschlusstyp 2	
Familie-Bauform	Haube
Polzahl	21
Familie-Bauform	M12
Geschlecht	female
Farbe Kontaktträger	schwarz
Kodierung	A
Polzahl	5
PIN 1	+
PIN 2	NC S 2
PIN 3	-
PIN 4	NO S 1
PIN 5	PE

Die in diesem Produkt-PDF enthaltenen Angaben wurden mit der größtmöglichen Sorgfalt erarbeitet.
Für Richtigkeit, Vollständigkeit und Aktualität ist die Haftung auf grobes Verschulden begrenzt. Stand: 24.04.2024