stay connected

Cube67 Ventilanschaltung, Erweiterungsmodul

DO32, Festo MPA-L, Sub-D 44 pol., 0,5m

Erweiterungsmodul
DO32 - Valve (E) 0.5 m
Multipol-Stecker (0.5 A)
FESTO - MPA-L
Anschlussleitungen finden Sie im Onlineshop unter "Anschlusstechnik".
Gehäuse ist vollvergossen.

Link zum Produkt

Abbildungen

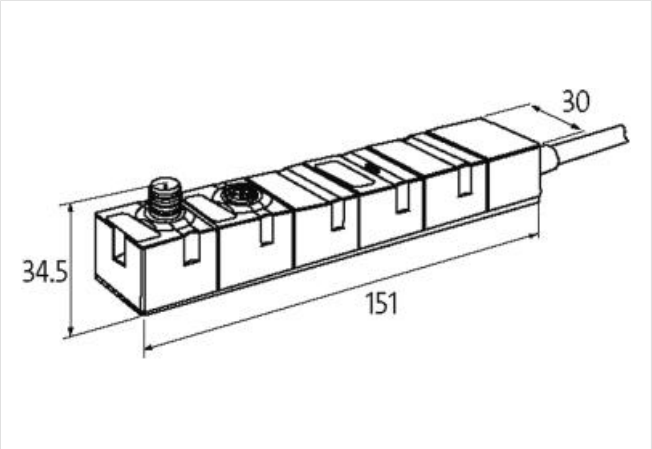

Abbildung stellvertretend

Kaufmännische Daten

ECLASS-6.0	27242604
ECLASS-6.1	27242604
ECLASS-7.0	27242604
ECLASS-8.0	27242604
ECLASS-9.0	27242604
ECLASS-10.1	27242604
ECLASS-11.1	27242604
ECLASS-12.0	27242604
ETIM-5.0	EC001599
GTIN	4048879329613
Verpackungseinheit	1
Zolltarifnummer	85389099

Elektrische Daten | Versorgung

Norm Betriebsspannung	EN 61131-2
Betriebsspannung UA DC	24 V
Stromaufnahme max.	50 mA
Summenstrom UA max.	4 A
Summenstrom US max.	4 A

Die in diesem Produkt-PDF enthaltenen Angaben wurden mit der größtmöglichen Sorgfalt erarbeitet.
Für Richtigkeit, Vollständigkeit und Aktualität ist die Haftung auf grobes Verschulden begrenzt. Stand: 27.04.2024

Elektrische Daten | Ausgang	
Überlastfest	ja
Kurzschlussfest	ja
Ausgangsstrom je Pin max.	0,5 A
Diagnosen	
Aktorwarnung	pro Kanal per BUS
Diagnose	Unterspannung, keine Spannung
Diagnose per BUS	pro Modul und Kanal
Diagnose per LED	pro Modul
Kurzschluss-Diagnose	ja
LED-Anzeige	Ethernet-Verbindung/ Datenverkehr
Überlast-Diagnose	ja
Geräteschutz | Elektrisch	
Schutzart (EN IEC 60529)	IP67
Mechanische Daten | Montagedaten	
Geeignet für Befestigungsart	2-Loch Schraubbefestigung
Höhe	150 mm
Breite	30 mm
Tiefe	34,5 mm
Umgebungseigenschaften | Klimatisch	
Betriebstemperatur min.	0 °C
Betriebstemperatur max.	55 °C
Lagertemperatur min.	-40 °C
Lagertemperatur max.	70 °C
Anschlusstyp 3	
Anschlusstyp 1	Bus In
Anschlusstyp 2	Bus Out
Anschlusstyp 3	Data
Familie-Bauform	M12
Geschlecht	male
Farbe Kontaktträger	schwarz
Kodierung	A
Polzahl	6
PIN 1	24 V DC (UA)
PIN 2	24 V DC (US)
PIN 3	0 V
PIN 4	Bus internal
PIN 5	Bus internal
PIN 6	0 V
Familie-Bauform	M12
Geschlecht	female
Farbe Kontaktträger	schwarz
Kodierung	A
Polzahl	6
PIN 1	24 V DC (UA)
PIN 2	24 V DC (US)
PIN 3	0 V
PIN 4	Bus internal
PIN 5	Bus internal
PIN 6	0 V
Familie-Bauform	D-Sub
Geschlecht	female

Die in diesem Produkt-PDF enthaltenen Angaben wurden mit der größtmöglichen Sorgfalt erarbeitet.
Für Richtigkeit, Vollständigkeit und Aktualität ist die Haftung auf grobes Verschulden begrenzt. Stand: 27.04.2024

Polzahl	44
PIN 1	Out 1
PIN 2	Out 2
PIN 3	Out 3
PIN 4	Out 4
PIN 5	Out 5
PIN 6	Out 6
PIN 7	Out 7
PIN 8	Out 8
PIN 9	Out 9
PIN 10	Out 10
PIN 11	Out 11
PIN 12	Out 12
PIN 13	Out 13
PIN 14	Out 14
PIN 15	Out 15
PIN 16	Out 16
PIN 17	Out 17
PIN 18	Out 18
PIN 19	Out 19
PIN 20	Out 20
PIN 21	Out 21
PIN 22	Out 22
PIN 23	Out 23
PIN 24	Out 24
PIN 25	Out 25
PIN 26	Out 26
PIN 27	Out 27
PIN 28	Out 28
PIN 29	Out 29
PIN 30	Out 30
PIN 31	Out 31
PIN 32	Out 32
PIN 41	0 V
PIN 42	0 V
PIN 43	0 V
PIN 44	Sens

Die in diesem Produkt-PDF enthaltenen Angaben wurden mit der größtmöglichen Sorgfalt erarbeitet.
Für Richtigkeit, Vollständigkeit und Aktualität ist die Haftung auf grobes Verschulden begrenzt. Stand: 27.04.2024