stay connected

Montageplatte MP 6

Tragschiene / Schraubklemmen

6 Lötstützpunktpaare
auf Klemmen geführte Lötstützpunktpaare

Link zum Produkt

Abbildungen

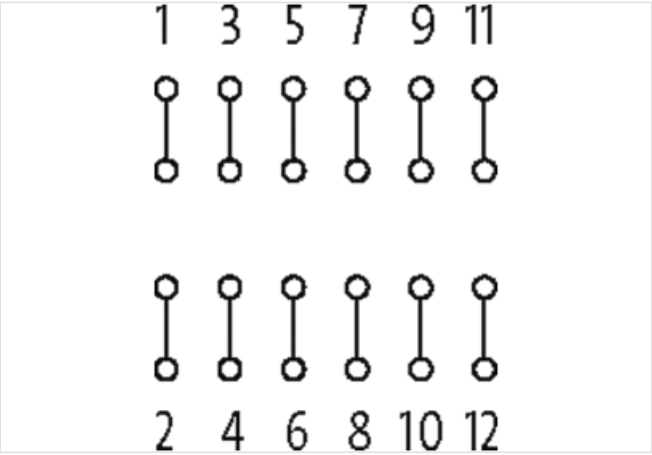

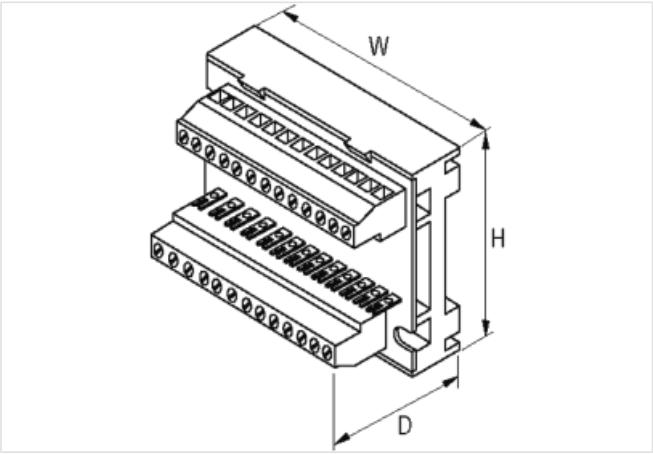

Abbildung stellvertretend

Kaufmännische Daten

ECLASS-6.0	27260710
ECLASS-6.1	27141149
ECLASS-7.0	27141149
ECLASS-8.0	27141149
ECLASS-9.0	27141149
ECLASS-10.1	27141149
ECLASS-11.1	27141149
ECLASS-12.0	27141149

Die in diesem Produkt-PDF enthaltenen Angaben wurden mit der größtmöglichen Sorgfalt erarbeitet.
Für Richtigkeit, Vollständigkeit und Aktualität ist die Haftung auf grobes Verschulden begrenzt. Stand: 26.04.2024

ETIM-5.0	EC000683
GTIN	4048879042277
Verpackungseinheit	1
Zolltarifnummer	85369010
Elektrische Daten | Versorgung	
Betriebsspannung AC	50 V
Betriebsspannung DC	50 V
Betriebsstrom max.	5 A
Installation	
Anschlussquerschnitt max.	4 mm²
Installation | Anschluss	
Anschlussart	Schraubenklemmen SK
Anschlussinformation	Lötstützpunktpaare (Raster 5 mm)
Geräteschutz | Medien	
Flammbeständigkeit	schwer entflammbar
Mechanische Daten | Materialdaten	
Gehäuseeigenschaften	offene Bauweise
Material Gehäuse	Kunststoff
Mechanische Daten | Montagedaten	
Abstand Lötstützpunkte	24 mm
Befestigungsart	verschraubt, geschnappt
Geeignet für Befestigungsart	Tragschiene TH35, G32, (EN 60715)
Höhe	63 mm
Breite	45 mm
Tiefe	36 mm
Umgebungseigenschaften | Klimatisch	
Betriebstemperatur min.	-20 °C
Betriebstemperatur max.	60 °C

Die in diesem Produkt-PDF enthaltenen Angaben wurden mit der größtmöglichen Sorgfalt erarbeitet.
Für Richtigkeit, Vollständigkeit und Aktualität ist die Haftung auf grobes Verschulden begrenzt. Stand: 26.04.2024