MURR ELEKTRONIK
stay connected

Motorentstörmodul

Varistor, 3x400VAC/4kW

3× 400 V AC
VDR
M6 isoliert
PG9
Entstörmodule für andere Spannungen, Frequenzen bzw. Motorleistungen auf Anfrage. RC-Motorbeschaltungen nicht mit Frequenzumrichter einsetzen.

Link zum Produkt

Abbildungen

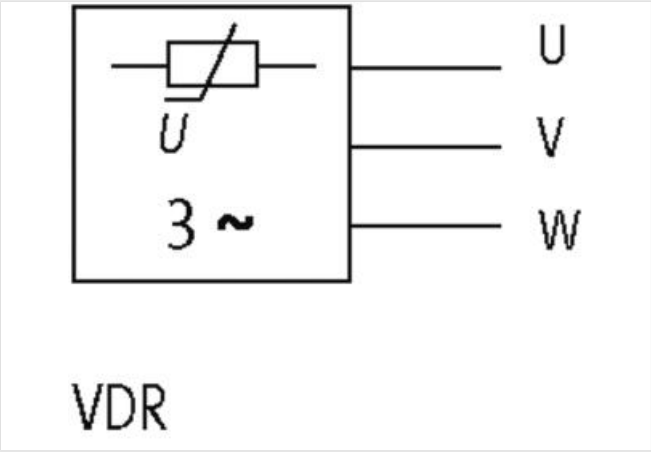

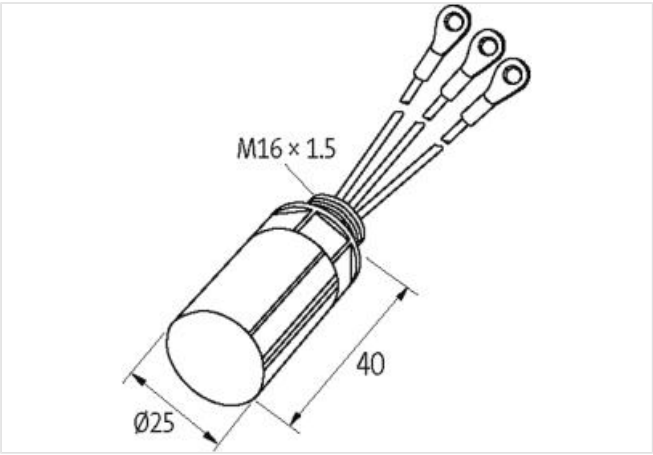

Abbildung stellvertretend

Kaufmännische Daten

ECLASS-6.0	27371013
ECLASS-6.1	27371013
ECLASS-7.0	27371013
ECLASS-8.0	27371013

Die in diesem Produkt-PDF enthaltenen Angaben wurden mit der größtmöglichen Sorgfalt erarbeitet.
Für Richtigkeit, Vollständigkeit und Aktualität ist die Haftung auf grobes Verschulden begrenzt. Stand: 25.04.2024

ECLASS-9.0	27371013
ECLASS-10.1	27371013
ECLASS-11.1	27371013
ECLASS-12.0	27371013
ETIM-5.0	EC000197
GTIN	4048879019316
Verpackungseinheit	1
Zolltarifnummer	85363010
Elektrische Daten | Versorgung	
Netzfrequenz	10 ... 400 Hz
Elektrische Daten | Eingang	
Eingangsspannung AC	400 V
Installation	
Anschlussquerschnitt max.	0,5 mm²
Installation | Anschluss	
Anschlussinformation	Einzellitzen
Länge Einzellitzen	100 mm
Ringkabelschuh	M6isoliert
Geräteschutz | Medien	
Flammbeständigkeit	schwer entflammbar
Mechanische Daten | Materialdaten	
Brennbarkeitsklasse Gehäuse (UL94)	V-0
Material Gehäuse	Kunststoff
Material Vergussmasse	2-Komponenten Vergussmasse
Mechanische Daten | Montagedaten	
Befestigungsart	gesteckt
Geeignet für Befestigungsart	Motorklemmkasten
Höhe	25 mm
Breite	25 mm
Tiefe	40 mm
Umgebungseigenschaften | Klimatisch	
Betriebstemperatur min.	-20 °C
Betriebstemperatur max.	60 °C

Die in diesem Produkt-PDF enthaltenen Angaben wurden mit der größtmöglichen Sorgfalt erarbeitet.
Für Richtigkeit, Vollständigkeit und Aktualität ist die Haftung auf grobes Verschulden begrenzt. Stand: 25.04.2024