stay connected

SV-SUB D 25Bu.-KL Übergabebaustein

125 VAC/DC / 2 A

Buchsenleiste
25-polig
Schraubklemmen

Link zum Produkt

Abbildungen

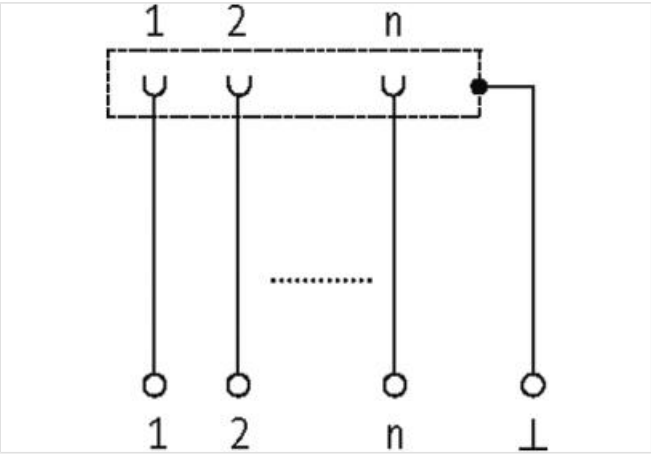

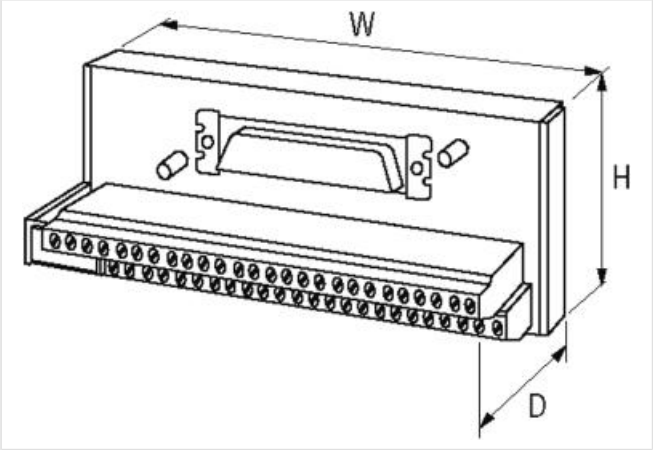

Abbildung stellvertretend

Kaufmännische Daten

ECLASS-6.0	27143424
ECLASS-6.1	27260708
ECLASS-7.0	27141152
ECLASS-8.0	27141152
ECLASS-9.0	27141152
ECLASS-10.1	27141152
ECLASS-11.1	27141152

Die in diesem Produkt-PDF enthaltenen Angaben wurden mit der größtmöglichen Sorgfalt erarbeitet.
Für Richtigkeit, Vollständigkeit und Aktualität ist die Haftung auf grobes Verschulden begrenzt. Stand: 25.04.2024

ECLASS-12.0	27141152
ETIM-5.0	EC001283
GTIN	4048879026475
Verpackungseinheit	1
Zolltarifnummer	85366990
Elektrische Daten | Versorgung	
Betriebsspannung AC	125 V
Betriebsspannung DC	150 V
Betriebsstrom max.	2 A
Geräteschutz | Elektrisch	
Überspannungskategorie (EN 60664-1)	II
Mechanische Daten | Montagedaten	
Befestigungsart	geschnappt
Geeignet für Befestigungsart	Tragschiene, (EN 60715)
Höhe	63 mm
Breite	95 mm
Tiefe	48 mm
Verriegelungsart	Standard UNC 4-40 Gewindebolzen (EN 60807)
Umgebungseigenschaften | Klimatisch	
Betriebstemperatur min.	-20 °C
Betriebstemperatur max.	70 °C

Die in diesem Produkt-PDF enthaltenen Angaben wurden mit der größtmöglichen Sorgfalt erarbeitet.
Für Richtigkeit, Vollständigkeit und Aktualität ist die Haftung auf grobes Verschulden begrenzt. Stand: 25.04.2024