stay connected

## RM 131/24 Ausgangsrelais

IN: 24 VDC - OUT: 250 VAC/DC / 5 A

1 Relais; 3 Schließer/1 Öffner
5 A
24 V DC
mit zwangsgeführten Kontakten
Schraubklemmen

**Link zum Produkt**

### Abbildungen

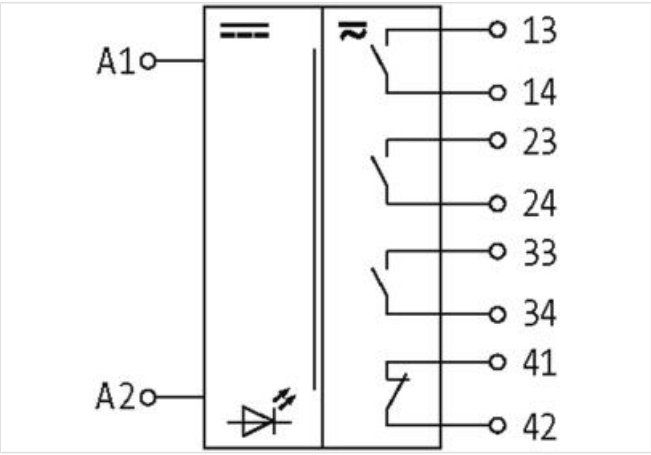


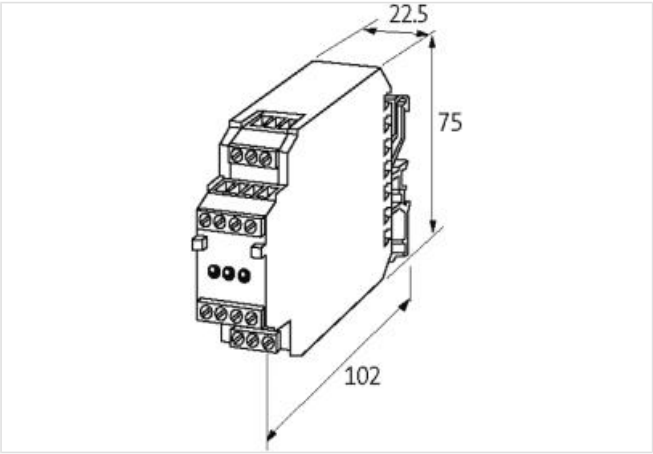


Abbildung stellvertretend

### Kaufmännische Daten

| | |
|---|---|
| ECLASS-6.0 | 27371001 |
| ECLASS-6.1 | 27371601 |
| ECLASS-7.0 | 27371601 |
| ECLASS-8.0 | 27371601 |
| ECLASS-9.0 | 27371601 |

Die in diesem Produkt-PDF enthaltenen Angaben wurden mit der größtmöglichen Sorgfalt erarbeitet.
Für Richtigkeit, Vollständigkeit und Aktualität ist die Haftung auf grobes Verschulden begrenzt. Stand: 24.04.2024

| | |
|---|---|
| ECLASS-10.1 | 27371601 |
| ECLASS-11.1 | 27371601 |
| ECLASS-12.0 | 27371601 |
| ETIM-5.0 | EC001437 |
| GTIN | 4048879027687 |
| Verpackungseinheit | 1 |
| Zolltarifnummer | 85364900 |
| **Elektrische Daten \| Eingang** | |
| Eingangsspannung DC | 24 V |
| Eingangsspannung DC min. | 21,6 V |
| Eingangsspannung DC max. | 28 V |
| Eingangsstrom | 30 mA |
| **Elektrische Daten \| Ausgang** | |
| Gebrauchskategorie DC-13 (EN IEC 60947-5-1) | 2 A @ 24 V, 0,4 A @ 110 V, 0,2 A @ 230 V |
| Schaltfrequenz max. | 1 Hz |
| Schaltleistung AC max. | 1000 VA |
| Schaltleistung DC max. | 50 W |
| Schaltspannung AC max. | 250 V |
| Schaltspannung DC max. | 250 V |
| Schaltstrom DC | 300 mA |
| Schaltstrom max. | 5 A |
| Schaltvermögen AC-12 (EN IEC 60947-5-1) | 5 A (24/110/230 V AC) |
| Schaltvermögen AC-15 (EN IEC 60947-5-1) | 4 A (24 V AC); 3 A (110 V AC); 2 A (230 V AC) |
| **Diagnosen** | |
| Statusanzeige LED | rot |
| **Geräteschutz** | |
| Bedingung Lebensdauer | lastabhängig |
| **Geräteschutz \| Elektrisch** | |
| Bemessungsstoßspannung | 2,5 kV |
| Elektrische Lebensdauer | 1000000 Zyklen |
| **Geräteschutz \| Mechanisch** | |
| Mechanische Lebensdauer | 1000000 Zyklen |
| **Mechanische Daten** | |
| Abfallzeit max. | 15 ms |
| Ansprechzeit max. | 15 ms |
| Prellzeit max. | 2 ms |
| **Mechanische Daten \| Materialdaten** | |
| Material Kontakt | Ag Sn O2, Ag hv |
| **Mechanische Daten \| Montagedaten** | |
| Befestigungsart | geschnappt |
| Geeignet für Befestigungsart | Tragschiene TH35, G32, (EN 60715) |
| Höhe | 75 mm |
| Breite | 22,5 mm |
| Tiefe | 102 mm |
| **Umgebungseigenschaften \| Klimatisch** | |
| Betriebstemperatur min. | -20 °C |
| Betriebstemperatur max. | 50 °C |
| **Anschlusstyp 4** | |
| Anschlusstyp 1 | X1 |

Die in diesem Produkt-PDF enthaltenen Angaben wurden mit der größtmöglichen Sorgfalt erarbeitet.
Für Richtigkeit, Vollständigkeit und Aktualität ist die Haftung auf grobes Verschulden begrenzt. Stand: 24.04.2024

| | |
|---|---|
| Anschlusstyp 2 | X2 |
| Anschlusstyp 3 | X3 |
| Anschlusstyp 4 | X4 |
| Anschlussart | Schraubenklemmen SK |
| Familie-Bauform | Klemme |
| Geschlecht | female |
| Farbe Kontaktträger | grün |
| Polzahl | 4 |
| PIN 1 | A 2 |
| PIN 2 | A 2 |
| PIN 3 | A 1 |
| PIN 4 | A 1 |
| Anschlussart | Schraubenklemmen SK |
| Familie-Bauform | Klemme |
| Geschlecht | female |
| Farbe Kontaktträger | grün |
| Polzahl | 4 |
| Anschlussart | Schraubenklemmen SK |
| Familie-Bauform | Klemme |
| Geschlecht | female |
| Farbe Kontaktträger | grün |
| Polzahl | 4 |
| PIN 1 | 24 |
| PIN 2 | 23 |
| PIN 3 | 14 |
| PIN 4 | 13 |
| Anschlussart | Schraubenklemmen SK |
| Familie-Bauform | Klemme |
| Geschlecht | female |
| Farbe Kontaktträger | grün |
| Polzahl | 4 |
| PIN 1 | 33 |
| PIN 2 | 34 |
| PIN 3 | 41 |
| PIN 4 | 42 |

Die in diesem Produkt-PDF enthaltenen Angaben wurden mit der größtmöglichen Sorgfalt erarbeitet.
Für Richtigkeit, Vollständigkeit und Aktualität ist die Haftung auf grobes Verschulden begrenzt. Stand: 24.04.2024