stay connected

MVP12, 4xM12, 5pol, Steck.M23 19pol.

Steckerabgang 90°

4-fach, 5-polig
Steckanschluss M23, 90°
19-polig belegt
mit LED für digitale PNP-Signale 24 V DC
Das Material der Gehäuse ist aus Kunststoff und hat eine gute Chemikalien- und Ölbeständigkeit.
Beim Einsatz aggressiver Medien ist die Materialbeständigkeit applikationsbezogen zu überprüfen. Nähere Details auf Anfrage.
Abweichende Leitungslängen auf Anfrage lieferbar.

Link zum Produkt

Abbildungen

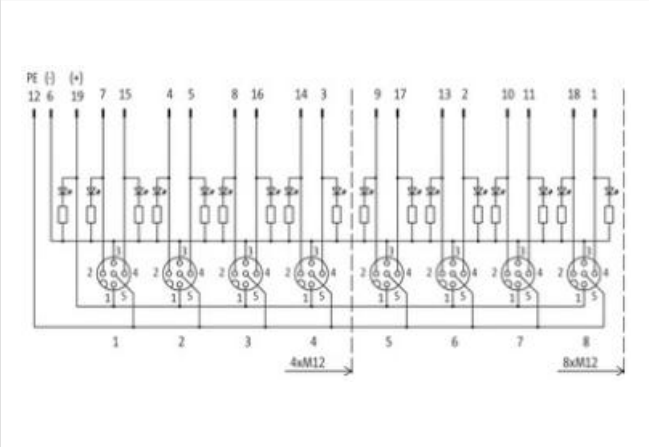

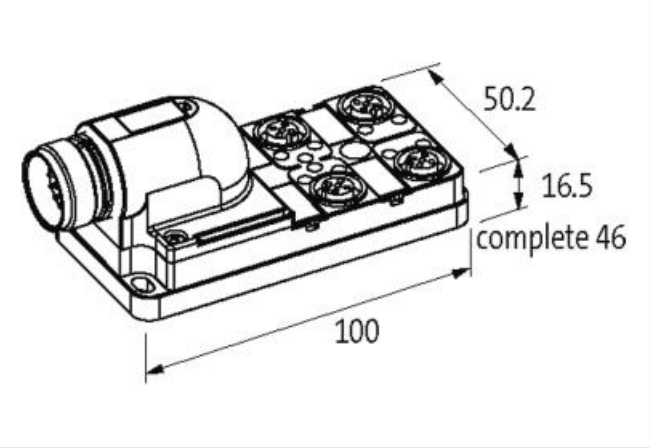

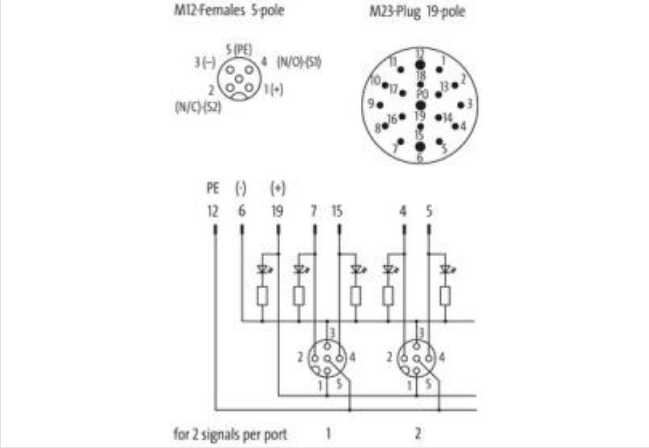

Abbildung stellvertretend

Kaufmännische Daten

ECLASS-6.0	27279219

Die in diesem Produkt-PDF enthaltenen Angaben wurden mit der größtmöglichen Sorgfalt erarbeitet.
Für Richtigkeit, Vollständigkeit und Aktualität ist die Haftung auf grobes Verschulden begrenzt. Stand: 26.04.2024

ECLASS-6.1	27279219
ECLASS-7.0	27279219
ECLASS-8.0	27279219
ECLASS-9.0	27440108
ECLASS-10.1	27440111
ECLASS-11.1	27440111
ECLASS-12.0	27440111
ETIM-5.0	EC002585
GTIN	4048879063166
Verpackungseinheit	1
Zolltarifnummer	85369010
Elektrische Daten | Versorgung	
Betriebsspannung DC	24 V
Betriebsstrom je Kontakt max.	4 A
Summenstrom max.	7,5 A
Industrielle Kommunikation	
Anzahl Signale je Steckplatz	2
Installation | Anschluss	
Befestigungsgewinde	M12 x 1
Geräteschutz | Elektrisch	
Schutzart (EN IEC 60529)	IP67
Zusatzbedingung Schutzart	verschraubt, montiert
Geräteschutz | Medien	
Flammbeständigkeit	schwer entflammbar
Mechanische Daten | Materialdaten	
Material Gehäuse	Kunststoff
Mechanische Daten | Montagedaten	
Befestigungsart	Schraubgewinde
Höhe	100 mm
Breite	50,2 mm
Tiefe	16,5 mm
Umgebungseigenschaften | Klimatisch	
Betriebstemperatur min.	-20 °C
Betriebstemperatur max.	80 °C
Anschlusstyp 2	
Familie-Bauform	M12
Geschlecht	female
Farbe Kontaktträger	schwarz
Kodierung	A
Polzahl	5
PIN 1	+
PIN 2	NC S 2
PIN 3	-
PIN 4	NO S 1
PIN 5	PE
Familie-Bauform	M23
Geschlecht	male
Farbe Kontaktträger	schwarz
Kodierung	A
Polzahl	19

Die in diesem Produkt-PDF enthaltenen Angaben wurden mit der größtmöglichen Sorgfalt erarbeitet.
Für Richtigkeit, Vollständigkeit und Aktualität ist die Haftung auf grobes Verschulden begrenzt. Stand: 26.04.2024

PIN 1	VT
PIN 2	RD
PIN 3	GY
PIN 4	RD / BU
PIN 5	GN
PIN 6	BU
PIN 7	GY / PK
PIN 8	WH / GN
PIN 9	WH / YE
PIN 10	WH / GY
PIN 11	BK
PIN 12	YE / GN
PIN 13	YE / BN
PIN 14	BN / GN
PIN 15	WH
PIN 16	YE
PIN 17	PK
PIN 18	GY / BN
PIN 19	BN

Die in diesem Produkt-PDF enthaltenen Angaben wurden mit der größtmöglichen Sorgfalt erarbeitet.
Für Richtigkeit, Vollständigkeit und Aktualität ist die Haftung auf grobes Verschulden begrenzt. Stand: 26.04.2024