MURR ELEKTRONIK
stay connected

Telemecanique Schaltgerätentstörmodul

Varistor, 250VAC/DC

230 V AC/DC
VDR
Andere Beschaltungen und Spannungen auf Anfrage.

Link zum Produkt

Abbildungen

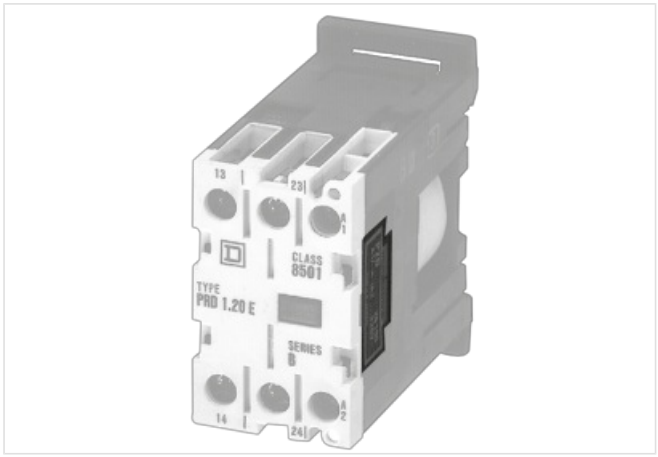

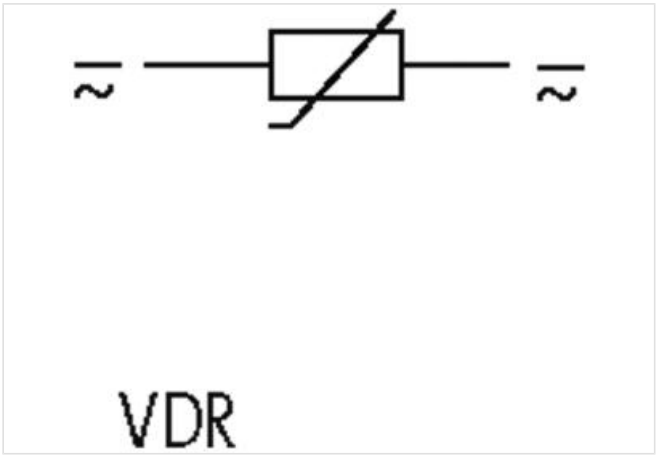

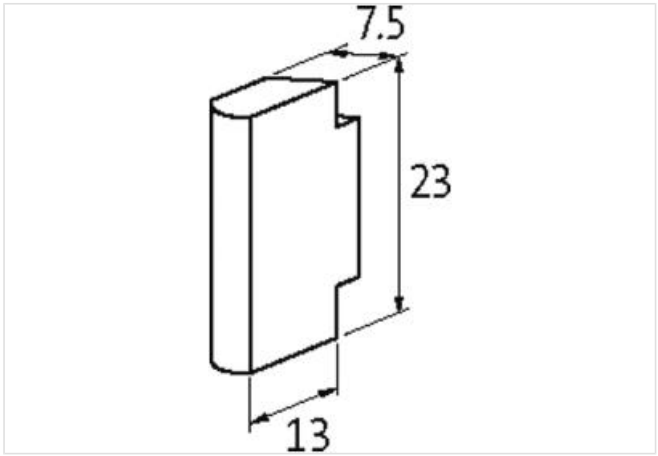

Abbildung stellvertretend

Kaufmännische Daten

ECLASS-6.0	27371013
ECLASS-6.1	27371013
ECLASS-7.0	27371013
ECLASS-8.0	27371013
ECLASS-9.0	27371013
ECLASS-10.1	27371013
ECLASS-11.1	27371013

Die in diesem Produkt-PDF enthaltenen Angaben wurden mit der größtmöglichen Sorgfalt erarbeitet.
Für Richtigkeit, Vollständigkeit und Aktualität ist die Haftung auf grobes Verschulden begrenzt. Stand: 20.04.2024

stay connected

ECLASS-12.0	27371013
ETIM-5.0	EC002498
GTIN	4048879018104
Verpackungseinheit	1
Zolltarifnummer	85363010
Kompatibilität | Kompatibel zu	
Passende Schaltgeräte	100-M
Elektrische Daten	
Bedämpfungsfaktor	1.5× UN
Elektrische Daten | Eingang	
Eingangsspannung AC	250 V
Installation | Anschluss	
Anschlussinformation	flexible Anschlussdrähte
Geräteschutz | Medien	
Flammbeständigkeit	schwer entflammbar
Mechanische Daten | Materialdaten	
Brennbarkeitsklasse Gehäuse (UL94)	V-0
Material Gehäuse	Kunststoff
Mechanische Daten | Montagedaten	
Höhe	13 mm
Breite	23 mm
Tiefe	7,5 mm
Umgebungseigenschaften | Klimatisch	
Betriebstemperatur min.	-20 °C
Betriebstemperatur max.	70 °C

Die in diesem Produkt-PDF enthaltenen Angaben wurden mit der größtmöglichen Sorgfalt erarbeitet.
Für Richtigkeit, Vollständigkeit und Aktualität ist die Haftung auf grobes Verschulden begrenzt. Stand: 20.04.2024