stay connected

Moeller Schaltgerätentstörmodul

RC, 110/230VAC

110 V AC/DC
230 V AC/DC
RC
Andere Beschaltungen und Spannungen auf Anfrage.

Link zum Produkt

Abbildungen

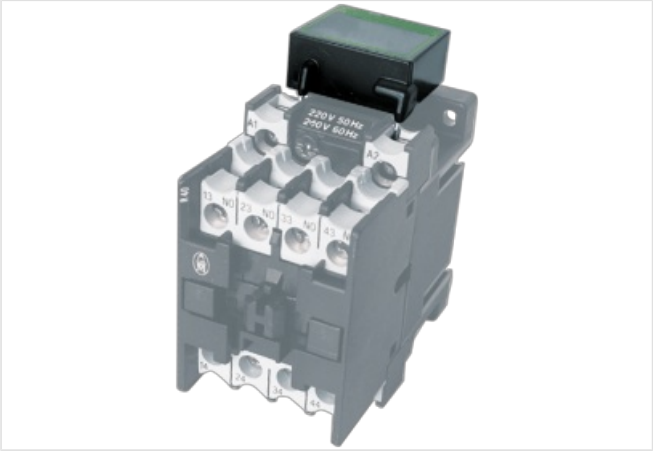

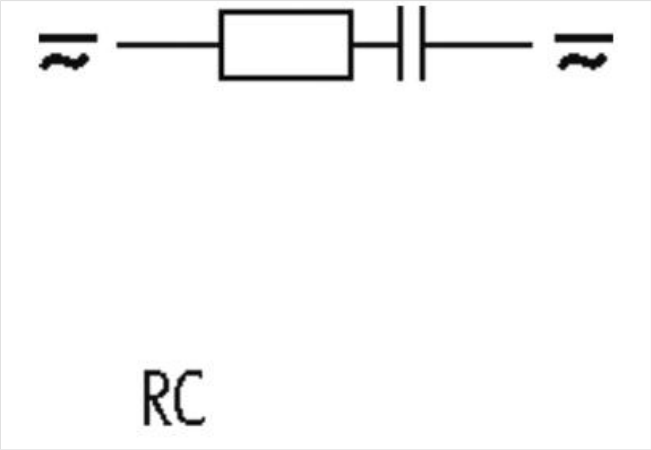

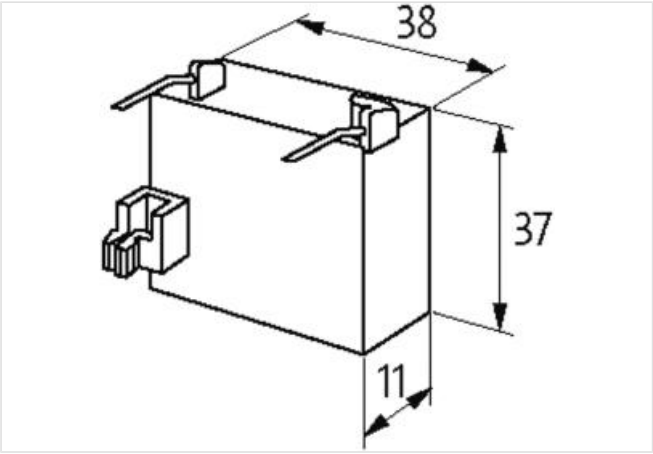

Abbildung stellvertretend

Kaufmännische Daten

ECLASS-6.0	27371013
ECLASS-6.1	27371013
ECLASS-7.0	27371013
ECLASS-8.0	27371013
ECLASS-9.0	27371013
ECLASS-10.1	27371013

Die in diesem Produkt-PDF enthaltenen Angaben wurden mit der größtmöglichen Sorgfalt erarbeitet.
Für Richtigkeit, Vollständigkeit und Aktualität ist die Haftung auf grobes Verschulden begrenzt. Stand: 26.04.2024

ECLASS-11.1	27371013
ECLASS-12.0	27371013
ETIM-5.0	EC002498
GTIN	4048879020237
Verpackungseinheit	1
Zolltarifnummer	85363010
Kompatibilität | Kompatibel zu	
Passende Schaltgeräte	DIL 0-2...M, DIL R...
Elektrische Daten	
Bedämpfungsfaktor	1.5× UN
Elektrische Daten | Eingang	
Eingangsspannung AC min.	110 V
Eingangsspannung AC max.	253 V
Eingangsspannung DC min.	110 V
Eingangsspannung DC max.	253 V
Installation | Anschluss	
Anschlussinformation	Steckkontakt
Geräteschutz | Medien	
Flammbeständigkeit	schwer entflammbar
Mechanische Daten | Materialdaten	
Brennbarkeitsklasse Gehäuse (UL94)	V-0
Material Gehäuse	Kunststoff
Mechanische Daten | Montagedaten	
Höhe	37 mm
Breite	38 mm
Tiefe	11 mm

Die in diesem Produkt-PDF enthaltenen Angaben wurden mit der größtmöglichen Sorgfalt erarbeitet.
Für Richtigkeit, Vollständigkeit und Aktualität ist die Haftung auf grobes Verschulden begrenzt. Stand: 26.04.2024